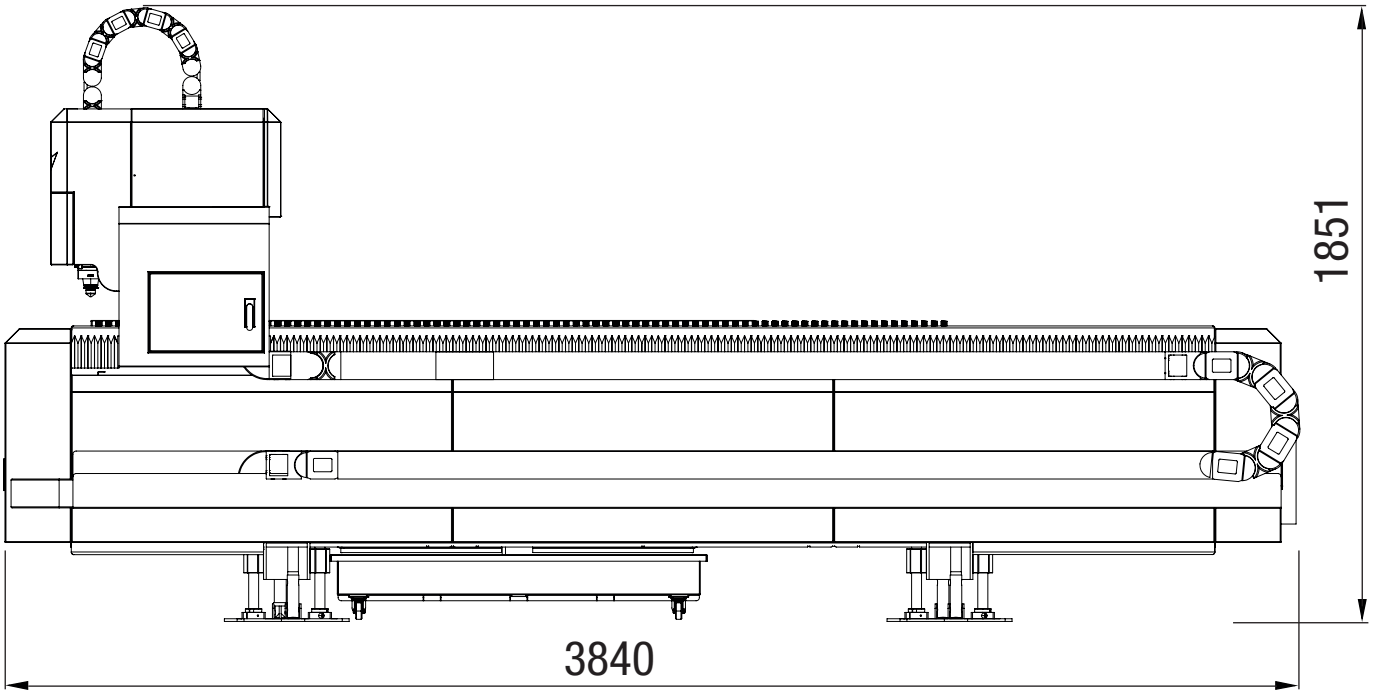
1851
3840

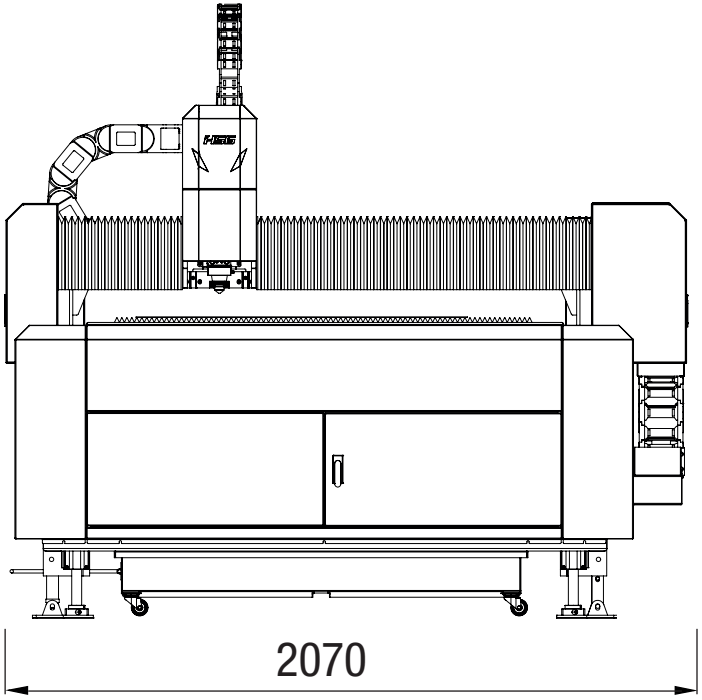
2070